Use & Care Guide
Manual de Uso y Cuidado

Kenmore®

11.1V Cordless Hand Vacuum with Charging Base

Aspiradora de mano inalámbrica de 11,1 V con base de carga

Model/Modelo: HV3006

Vacuum Cleaner Help Line
Aspiradoras Línea de Ayuda
1-877-531-7321 (US)
8:00am - 5:00pm EST, M-F
De 8 AM a 5 PM, de lunes a Viernes

www.kenmorefloorcare.com

Kenmore®

TABLE OF CONTENTS

Before Using Your New Vacuum Cleaner 2
Packing List 2
Important Safety Instructions 3-5
Vacuum Cleaner Warranty... 6
Parts and Features 7
Assembly Instructions 8-10
Operating Instructions 10-11
Maintenance and Care 12-14
Troubleshooting 15-16
Requesting Assistance or Service ..... Back Cover

BEFORE USING YOUR NEW VACUUM CLEANER

Read this Use & Care Guide. It will help you assemble and operate your new Kenmore vacuum cleaner in the safest and most effective way.

For more information about vacuum cleaner care and operation, call the Vacuum Cleaner Help Line at 1-877-531-7321 (US). You will need the complete model and serial numbers when requesting information.

Your vacuum cleaner's model and serial numbers are located on the Model and Serial Number Plate. Use the space below to record the model number and serial number of your new Kenmore vacuum cleaner.

Model No._____
Serial No. _____
Date of Purchase _____

Keep this book and your sales check (receipt) in a safe place for future reference.

PACKING LIST

Your KENMORE HANDHELD VACUUM CLEANER is packaged with the following parts and components included separately in the carton:

1 Hand Vacuum Cleaner
1 Upholstery Tool
1 2-in-1 Combo Tool
1 Stand Charging Base
1 Tool Attachment Holder
1 Charger
1 Use & Care Guide

IMPORTANT SAFETY INSTRUCTIONS

⚠ WARNING!

READ ALL INSTRUCTIONS IN THIS GUIDE BEFORE ASSEMBLING OR USING YOUR VACUUM CLEANER. To reduce the risk of fire, electrical shock, injury to persons or damage when using your vacuum cleaner, follow all safety precautions listed below.:

- Use your vacuum only as described in this Use & Care Guide. Use only manufacturer's recommended attachments.
- Do not run the vacuum unattended.
- Do not use outdoors or on wet surfaces.
- Do not use to pick up flammable or combustible liquids, such as gasoline, or use in areas where they may be present.
- Do not vacuum, or use this vacuum near flammable liquids, gases, or explosive vapors like gasoline or other fuels, lighter fluids, cleaners, oil-based paints, natural gas, hydrogen, or explosive dust like coal dust, magnesium dust, grain dust, or gun powder. Sparks inside the motor can ignite flammable vapors or dust.
- To reduce the risk of health hazards from vapors or dust, do not vacuum toxic materials.
- Do not use or store near hazardous materials.
- Do not pick up anything that is burning or smoking, such as cigarettes, matches, or hot ashes.
- Do not pick up hard or sharp objects such as glass, nails, screws, coins, etc.
- Use only on dry, indoor surfaces.
- Do not expose to rain. Store indoors.
- If vacuum is not working as it should, has been dropped, damaged, left outdoors, or dropped into water, immediately discontinue use and call 1-877-531-7321 (US) for assistance.
- Do not allow your vacuum to be used as a toy. Close attention is necessary when used by or near children.
- Do not put any object into openings. Do not use with any opening blocked; keep free of dust, lint, hair, and anything that may reduce air flow.
- Keep hair, loose clothing, fingers, and all parts of body away from openings and moving parts.
- Do not unplug the charger by pulling on cord. To unplug, grasp the plug, not the cord.
- Do not handle vacuum, charger, charger plug, stand charging base or charger terminal with wet hands.
- Do not charge the vacuum outdoors.
- To recharge vacuum, use only Chanzeho CZH013135065USWH or Chou Sen CS13A135065FUF charger.
- Do not incinerate the appliance

even if it is severely damaged. The batteries can explode in a fire.

- Do not use with damaged cord or plug.
- Do not pull or carry by cord, use cord as a handle, close a door on cord, or pull cord around sharp edges or corners.
- Keep cord away from heated surfaces.
- Do not use without filters in place.
- To reduce the risk of injury from accidental starting, ensure the power is OFF before changing or cleaning filter.
- Use extra care when cleaning stairs.
- Turn off the vacuum before connecting or disconnecting accessories.
- Prevent unintentional starting. Ensure the power is OFF before picking up or carrying the vacuum. Carrying the vacuum with your finger on the power button can cause the vacuum to turn on and cause accidents.
- Keep the temperature range between 40°F (4°C) and 100°F (40°C) when charging battery, storing machine or during use.
- Recharge only with the charger specified by the manufacturer. A charger that is suitable for one type of battery pack may create a risk of fire when used with another battery pack.
- Under abusive conditions, liquid may be ejected from the battery; avoid contact. If contact accidentally occurs, flush with water. If liquid contacts eyes, additionally seek medical help. Liquid ejected from the battery may cause irritation or burns.
- Do not expose a vacuum to fire or excessive temperature. Exposure to fire or temperature above 265°F (130°C) may cause explosion.
- Follow all charging instructions and do not charge the vacuum outside of the temperature range specified in the instructions. Charging improperly or at temperatures outside of the specified range may damage the battery and increase the risk of fire.
- Have servicing performed by a qualified repair person using only identical replacement parts. This will ensure that the safety of the product is maintained.
- Do not modify or attempt to repair the vacuum except as indicated in the instructions for use and care.

⚠ CAUTION

To reduce the risk of injury from moving parts - Turn off the vacuum before cleaning or servicing.

IMPORTANT SAFETY INSTRUCTIONS

NOTE: This equipment has been tested and found to comply with the limits for a Class B digital device, pursuant to part 15 of the FCC Rules. These limits are designed to provide reasonable protection against harmful interference in a residential installation.

This equipment generates, uses and can radiate radio frequency energy and, if not installed and used in accordance with the instructions, may cause harmful interference to radio communications. However, there is no guarantee that interference will not occur in a particular installation. If this equipment does cause harmful interference to radio or television reception, which can be determined by turning the equipment off and on, the user is encouraged to try to correct the interference by one or more of the following measures:

- Reorient or relocate the receiving antenna.
- Increase the separation between the equipment and receiver.
- Connect the equipment into an outlet on a circuit different from that to which the receiver is connected.
- Consult the dealer or an experienced radio / TV technician for help.

Product Disposal

This product contains an internal Lithium-ion battery pack formulated from environmentally sensitive materials. This product must be disposed of properly with due care for the environment. Do not dispose of product with household garbage. Consult your local waste authority for information regarding available recycling or disposal options.

Li-ion

RECYCLE OR DISPOSE OF IN ACCORDANCE WITH FEDERAL AND LOCAL REGULATIONS.

SAVE THESE INSTRUCTIONS

Proper assembly and safe use of your vacuum cleaner are your responsibilities. Your vacuum cleaner is intended for **Household use**. Read this Use & Care Guide carefully for important use and safety information. This guide contains safety statements under warning and caution symbols.

VACUUM CLEANER WARRANTY

LIMITED WARRANTY

FOR ONE YEAR from the date of sale (or, for deliveries in the State of California, one year from the date of delivery), this product is warranted against defects in material or workmanship.

WITH PROOF OF SALE a defective product will be replaced free of charge.

The Kenmore brand is used under license. Direct all claims for warranty service to: 1-877-531-7321 (US).

This warranty does not cover filters, which are expendable parts that can wear out from normal use within the warranty period.

This warranty is void if this product is ever used for anything other than private household purposes. This warranty gives you specific legal rights, and you may also have other rights which vary from state to state.

Cleva North America, Inc., Greenville SC 29607

PARTS AND FEATURES

It is important to know your vacuum cleaner's parts and features to ensure its proper and safe use. Review these before using your vacuum cleaner.

REPLACEMENT PARTS

Item	Part No.(US)
Upholstery Tool	561130103
2-in-1 Combo Tool	561130104
Filter Holder	561123102
Reusable Washable Filter	561123101
Charger	561123108

To order a replacement part, call 1-877-531-7321 (US).

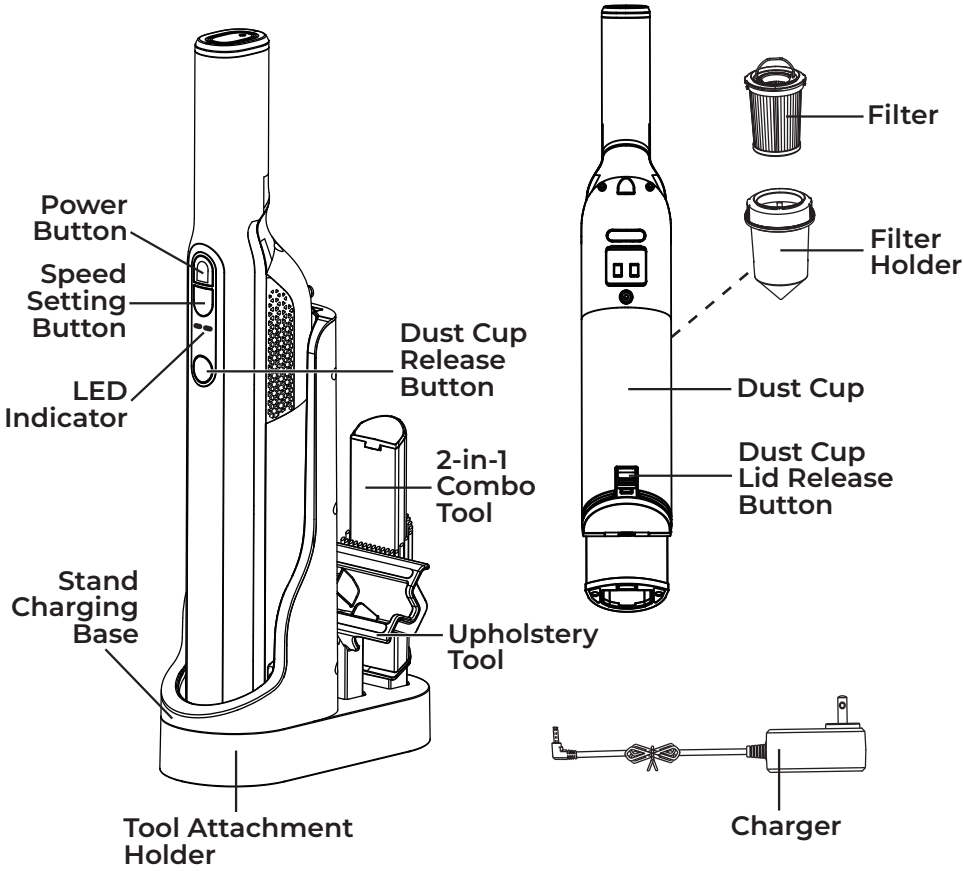

Please pay special attention to these hazard alert boxes, and follow any instructions given. **WARNING** statements alert you to such hazards as fire, electric shock, burns and personal injury. **CAUTION** statements alert you to such hazards as personal injury and/or property damage.

ASSEMBLY INSTRUCTIONS

Before assembling the handheld vacuum, check the **PACKING LIST** (page 2). Use this list to verify that you have received all the components of your new Kenmore handheld vacuum.

1. Align the charging base with the tool attachment holder and press firmly to secure it in place.

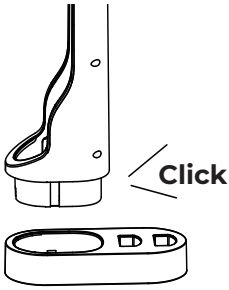

2. Align the handheld vacuum with the charging base as illustrated and lock it into position. Verify that the dust cup is firmly attached.

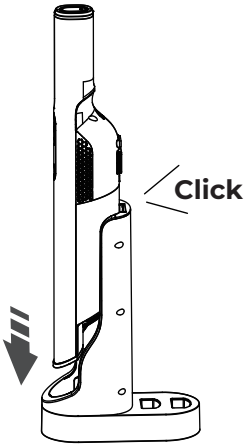

3. Insert the upholstery tool and 2-in-1 combo tool onto the tool attachment holder.

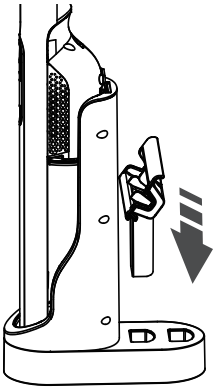

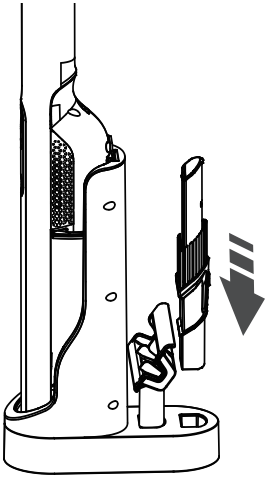

CHARGING

⚠WARNING
Before charging make sure the unit is turned OFF.

1. Plug the charger into the charging port on the side of the charging base as illustrated.

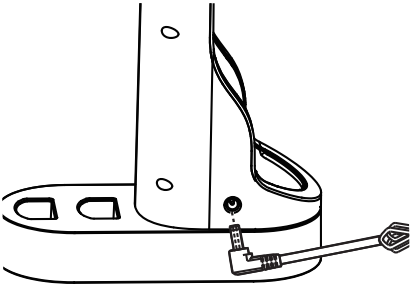

2. Insert the vacuum cleaner onto the support rails of the charging base. Ensure all connections are clean and free of dirt.

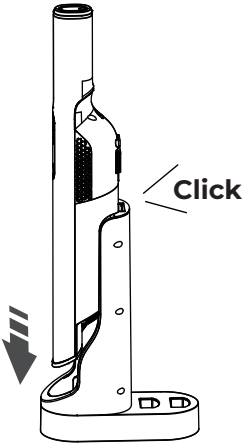

3. Connect the charger to a wall outlet. The LED indicator will flash red during the charging process. Once the battery is fully charged, the indicator will switch to a solid green light.

NOTE: Make sure the vacuum cleaner is fully charged before using for the first time. The vacuum may take up to about 4 hours to charge completely if fully discharged.

NOTE: Ensure that the vacuum cleaner faces down on the charging base and that it is securely docked. Make sure that there are no obstructions, such as debris or objects, that may interfere with the charging process.

4. When charging the vacuum, the battery status can be observed by looking at the LED indicators:

LED Indicator	Battery Status	Battery Capacity
2 LEDs	Green, Continuous	95%~100%
2 LEDs	Red, Flashing	50%~95%
1 LED	Red, Flashing	0~50%

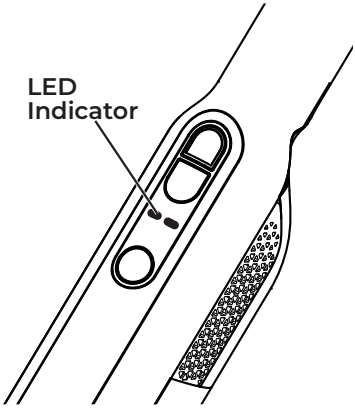

CHARGING

NOTE: If the LED indicator does not illuminate when charging, ensure that:

• The vacuum cleaner is seated properly onto the charging base.

• The charging plug is plugged into the power supply properly.

• The electrical supply at the outlet is powered on.

• The charging connector is fully inserted in the charging base.

NOTE: For improved battery performance, always keep the vacuum cleaner on the charging base while not in use.

Never charge the vacuum cleaner in temperatures above 104°F (40°C) or below 39.2°F (4°C). It is normal for the charger to become warm when charging.

OPERATING INSTRUCTIONS

⚠ CAUTION

Before use, please make sure that the charger is removed and the filter is installed in place, and that the vacuum has sufficient power.

1. Make sure that the vacuum is in OFF position.
2. Your vacuum comes ready to clean.
3. Insert the 2-in-1 combo tool to the end of the nozzle until secured in place. The product can be used with the 2-in-1 combo tool to clean between tight spaces.

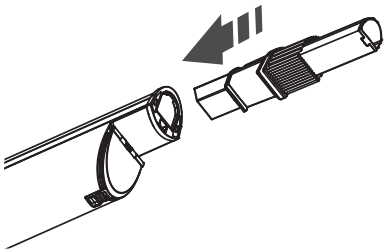

4. Press and hold the button on the back of the 2-in-1 combo tool and push towards the top of the tool until you hear a click and the brush head is in place. The product can be used to clean scratch-prone surfaces such as consoles or car vents.

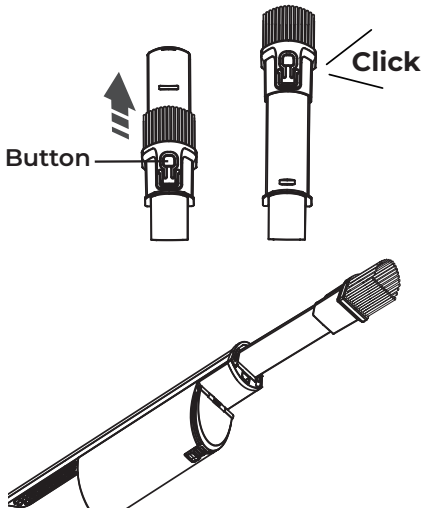

OPERATING INSTRUCTIONS

5. Insert the upholstery tool to the end of the nozzle until secured in place. Use the upholstery tool for cleaning fabric surfaces such as fabric sofa and bedsheets.

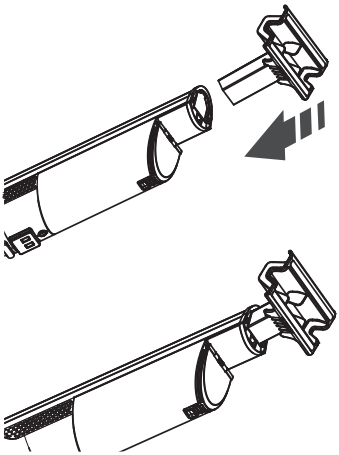

6. To turn on the vacuum, press the power button. The vacuum starts on the LOW speed setting. When functioning, only one LED will continuously illuminate a green light in low speed. When the battery runs low, the two LEDs will flash red.
7. To switch the speed to HIGH, press the speed setting button. When operating in high speed, both LEDs will display a steady green light. When the battery runs low, the two LEDs will flash red.

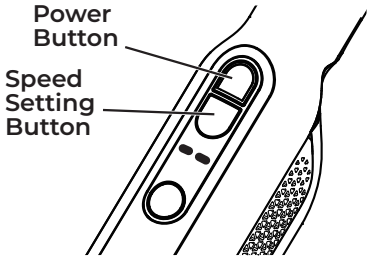

8. To turn off the vacuum, press the power button again.
9. When debris accumulates up to the MAX line of the dust cup, push the dust lid release button over a waste receptacle.

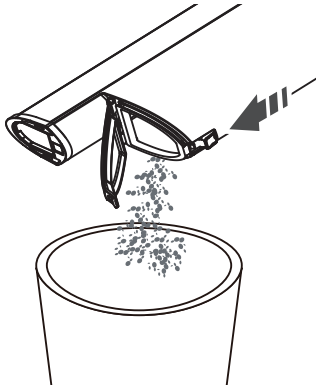

MAINTENANCE AND CARE

⚠ CAUTION

To reduce the risk of an electric shock, remove the vacuum cleaner from the charging base, and ensure the machine is turned off before performing any maintenance.

⚠ WARNING

Do not use alcohol, acetone, benzene, aggressive cleaning agents, etc., to clean the synthetic parts of the vacuum. Do not use hard brushes or metallic objects.

EMPTYING THE DUST CUP AND CLEANING THE FILTER

For best performance, empty dust cup after every use. Never operate the vacuum cleaner without dust cup and filter in place.

The filter is re-usable and should be cleaned regularly. For best performance, it is suggested to clean the filter after every use.

1. Verify that the vacuum is turned off.
2. Push the dust cup lid release button. Empty all debris and dust from the dust cup and then close the lid.

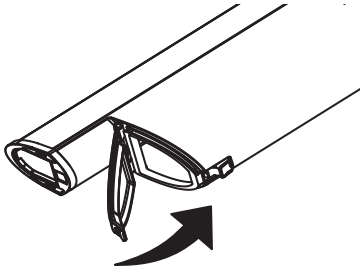

3. To remove the dust cup, press the release button and slide it off the support rail.

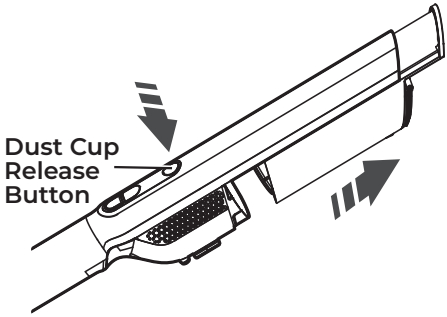

4. Remove the filter and filter holder by pulling the carrying handle.

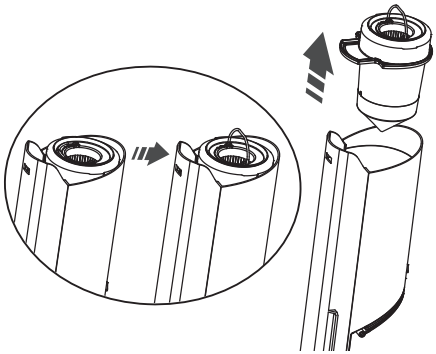

EMPTYING THE DUST CUP AND CLEANING THE FILTER

NOTE: The key to maximum performance is having a clean filter. Cleaning the filter frequently will help your vacuum cleaner operate at peak efficiency. To purchase additional filters call 1-877-531-7321 (US).

5. Rotate the filter counter-clockwise. Pull the carrying handle and remove the filter from the filter holder. With a soft, dry brush, clean any accumulated debris from the side screens of the filter and the filter holder.

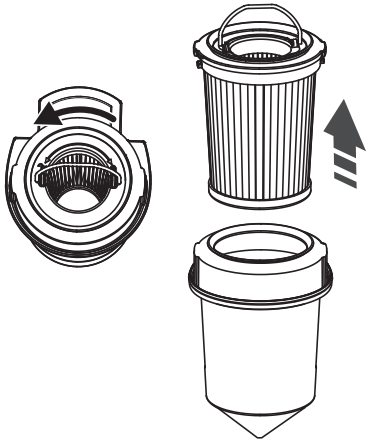

6. After repeated use, it may be necessary to wash the filter holder and filter. First brush loose debris from both basket and filter, then hand wash the basket and filter in warm water. After washing, set aside and allow to air dry for 24 hours.

IMPORTANT: The filter holder and filter must be completely dry before reuse.

7. Clean the vacuum housing using a damp cloth. Make sure no fluid enters the housing. Make sure the dust cup, the filter holder and reusable washable filter are clean and dry before using it again. DO NOT immerse the vacuum in water.

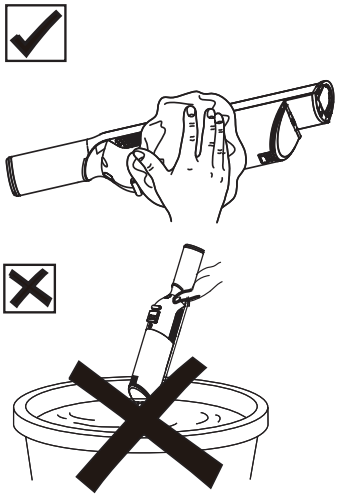

8. Insert the clean, dry filter into the filter holder and turn the carrying handle of the filter basket clockwise to lock it in place.

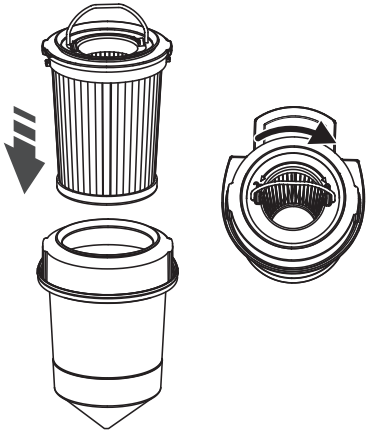

EMPTYING THE DUST CUP AND CLEANING THE FILTER

9. Align and insert the filter holder together with the filter into the dust cup.

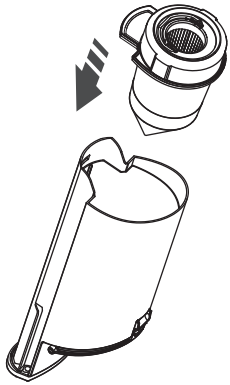

10. Reconnect the dust cup to the hand vacuum. Push the dust cup into position along the support rail until you hear a 'click'.

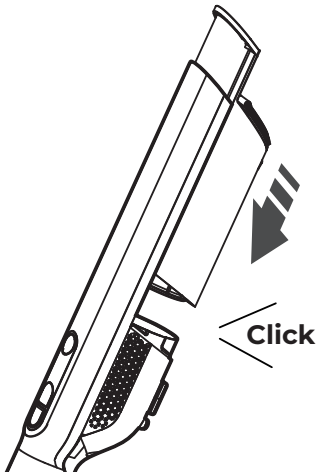

TROUBLESHOOTING

Review this table to find do-it-yourself solutions for minor performance problems. Any service needed, other than maintenance described in this Use & Care Guide, should be performed by a qualified service agent.

⚠ WARNING

Ensure the vacuum cleaner is turned off and removed from the charging base before performing maintenance to it. Failure to do so could result in electrical shock or personal injury.

PROBLEM	POSSIBLE CAUSE	SOLUTION
Vacuum will not power on.	Battery may be depleted.	Charge the battery as instructed on page 9-10.
	Wrong charger being used.	Be sure to use only the charger supplied with your product.
	Charging connector is not fully plugged into the charging base.	Be sure the charging connector is fully inserted in the charging base.
	Charging plug is not fully plugged into outlet.	Be sure the charging plug is fully plugged into outlet.
	The vacuum cleaner is not seated correctly onto the charging base.	Be sure the vacuum is seated properly onto the charging base and there is nothing obstructing the connections.
LED indicator does not illuminate when charging the vacuum.	The charger is not plugged into outlet firmly.	Be sure the charger is plugged in properly to the outlet, and the charging connector is plugged into the charging port of the stand charging base.
	Debris accumulated on the metal charge contacts on the hand vacuum and charging base.	Be sure no debris is accumulated on the metal charge contacts on the hand vacuum and charging base.
	The electrical outlet is switched off.	Ensure that the outlet is supplying power to the charger.
	The vacuum cleaner is not seated correctly onto the charging base.	Be sure the vacuum is seated properly onto the charging base and there is nothing obstructing the connections.

TROUBLESHOOTING

LED indicator does not illuminate when charging the vacuum.	The charger is damaged.	Replace the charger. Call 1-877-531-7321 (US).
	The LED indicator is damaged.	Call 1-877-531-7321 (US) for assistance.
Vacuum is not picking up or suction power is weak.	Dust cup is full.	Empty the dust cup.
	Filter needs cleaning.	Follow filter cleaning instructions on page 12-14.
	Filter needs to be replaced.	To purchase parts call 1-877-531-7321 (US).
	Battery may be depleted.	Charge the battery as instructed on page 9-10.
	Dust cup is not installed well.	Check the dust cup for correct installation and ensure it is snapped firmly in place.
Dust escapes from vacuum.	Filter is missing or installed incorrectly.	Check the filter for correct installation. See page 12-14.
	Filter is damaged and needs to be replaced.	To purchase a replacement filter, call 1-877-531-7321 (US).
	Dust cup is full or is installed incorrectly.	Empty the dust cup container or position the dust cup correctly and snap firmly into place.
LED indicator does not illuminate when using the vacuum.	The LED indicator is damaged.	Call 1-877-531-7321 (US) for assistance.
Vacuum turns off on its own.	Battery may be depleted.	Charge the battery as instructed on page 9-10.
	The filter being clogged leads to the motor overheating and turning off to cool down.	Follow filter cleaning instructions on page 12-14.

TABLA DE CONTENIDOS

Antes de usar su nueva aspiradora 1
Lista de piezas incluidas 1
Instrucciones de seguridad importantes 2-5
Garantía de la aspiradora 6
Piezas y características 7
Instrucciones de ensamblaje 8-10
Instrucciones de uso 10-11
Mantenimiento y cuidado de la aspiradora 12-14
Resolución de problemas 15-17
Solicitud de ayuda o reparaciones ..... Tapa posterior

ANTES DE USAR SU NUEVA ASPIRADORA

Lea esta guía de uso y cuidado. Lo ayudará a ensamblar y operar su nueva aspiradora Kenmore de la manera más segura y efectiva posible.

Por más información sobre el cuidado y operación de la aspiradora, llame a la Línea de ayuda para aspiradoras al 1-877-531-7321 (EE. UU.). Necesitará el modelo completo y los números de serie al solicitar información.

El modelo de su aspiradora y los números de serie se ubican en la placa de modelo y número de serie. Use el siguiente espacio para registrar el número de modelo y el número de serie de su nueva aspiradora Kenmore.

N° de modelo_____
N° de serie _____
Fecha de compra _____

Guarde este libro y su boleta (recibo) de venta en un lugar seguro para usarlos como referencia a futuro.

LISTA DE PIEZAS INCLUIDAS

Su ASPIRADORA DE MANO KENMORE posee las siguientes piezas y componentes incluidos por separado en la caja:

1 Aspiradora de mano
1 Accesorio para tapicería
1 Accesorio combinado 2 en 1
1 Soporte y base de carga
1 Soporte de accesorios
1 Cargador
1 Guía de uso y cuidado

INSTRUCCIONES DE SEGURIDAD IMPORTANTES

⚠ ¡ADVERTENCIA!

LEA TODAS LAS INSTRUCCIONES DE ESTA GUÍA ANTES DE ENSAMBLAR O USAR SU ASPIRADORA. Para reducir el riesgo de incendio, descarga eléctrica, lesiones a personas o daños al usar su aspiradora, siga todas las precauciones de seguridad indicadas a continuación.

- Use su aspiradora solo como se indica en esta Guía de uso y cuidado. Utilice solo los accesorios recomendados por el fabricante.
- No deje la aspiradora funcionando sin supervisión.
- No use en exteriores o sobre superficies mojadas.
- No use el producto para aspirar líquidos combustibles o inflamables, como gasolina, ni lo use en zonas donde puedan existir tales elementos.
- No aspire ni use esta aspiradora cerca de líquidos, gases o vapores inflamables como gasolina u otros combustibles, líquido de encendedores, limpiadores, pinturas de base oleosa, gas natural, hidrógeno o polvos explosivos como aquellos de carbón, magnesio, granos o pólvora. Las chispas en el interior del motor pueden encender a los vapores o polvos inflamables.
- No aspire materiales tóxicos, a fin de reducir el riesgo de peligros provocados por vapores o polvo.
- No la use ni almacene cerca de materiales peligrosos.
- No aspire elementos que estén en llamas o humeando, tales como cigarrillos, fósforos o cenizas calientes.
- No aspire objetos duros o afilados como cristales, clavos, tornillos, monedas, etc.
- Utilice sólo en superficies secas y en interiores.
- No exponer a la lluvia. Almacenar en interiores.
- Si la aspiradora no funciona como debería, si se ha caído, dañado, dejado en exteriores o si se ha caído al agua, deje de usarla inmediatamente y llame al 1-877-531-7321 (Estados Unidos) para obtener ayuda.
- No permita que se utilice como un juguete. Se debe prestar estricta atención cuando es usado por niños o cuando se use cerca de ellos, de mascotas o de plantas.
- No ponga objetos sobre las aberturas. No utilizar si las aberturas están bloqueadas; mantenga las aberturas libres de polvo, cabellos, pelusas y cualquier cosa que pueda reducir el flujo de aire.
- Mantenga su cabello, ropas holgadas, dedos y partes de su cuerpo lejos de las aberturas y piezas móviles del producto.
- No desconecte tirando del cable. Para desconectarlo tire

de la clavija, no del cable.

- No manipule la aspiradora, el cargador, el enchufe del cargador ni las terminales del cargador con las manos mojadas.
- No cargue la aspiradora en exteriores.
- Para recargar la aspiradora, utilice solo el cargador Chanzeho CZH013135065USWH o Chou Sen CS13A135065FUF.
- No incinere la aspiradora aunque esté gravemente dañada. Las baterías pueden explotar en caso de incendio.
- No la utilice si la clavija o el cable están dañados.
- No tire o transporte el aparato utilizando el cable como a modo de empuñadura, no apriete el cable al cerrar puertas ni pase el cable cerca de bordes afilados o esquinas.
- Mantenga el cable alejado de superficies calientes.
- No usar sin los filtros instalados.
- Para reducir el riesgo de lesiones provocadas por un encendido accidental, asegúrese de que la alimentación está desconectada antes de cambiar o limpiar el filtro.
- Tenga precaución adicional al limpiar en escaleras.
- Apague la aspiradora antes de colocar o quitar los accesorios.
- Evite los arranques accidentales. Asegúrese de que la aspiradora está apagada antes de recoger o transportar la aspiradora. Transportar la aspiradora con el dedo en el botón de encendido puede hacer que la aspiradora se encienda y provocar accidentes.
- Mantenga la temperatura entre 40°F (4°C) y 100°F (40°C) cuando cargue la batería, guarde la máquina o durante su uso.
- Recargue sólo con el cargador especificado por el fabricante. Un cargador adecuado para un tipo de batería puede crear riesgo de incendio si se utiliza con otro tipo de batería.
- En condiciones abusivas, puede salir líquido de la batería; evite el contacto. En caso de contacto accidental, enjuague con agua. Si el líquido entra en contacto con los ojos, solicite asistencia médica. El líquido expulsado de la batería puede causar irritación o quemaduras.
- No exponga la aspiradora al fuego o temperaturas excesivas. La exposición al fuego o a temperaturas sobre los 265 °F (130 °C) puede provocar una explosión.
- Siga todas las instrucciones de carga y no cargue la aspiradora fuera del rango de temperatura especificado en las instrucciones. Una carga incorrecta o a temperaturas fuera del rango especificado puede dañar la batería y aumentar el riesgo de incendio.
- Haga que las reparaciones las realice un técnico especializado, usando piezas de repuesto idénticas. Esto garantiza que

se mantenga la seguridad del producto.

- No modifique ni intente reparar la aspiradora salvo según se indica en las Instrucciones de uso y cuidado.

⚠ PRECAUCIÓN

Para reducir el riesgo de lesiones provocadas por las piezas móviles, apague la aspiradora antes de limpiarla o realizarle mantenimiento.

NOTA: Este equipo ha sido probado por cuanto a su cumplimiento con los límites de un dispositivo digital Clase B, según el inciso 15 de las Regulaciones FCC. Estos límites están diseñados para proporcionar una correcta protección contra interferencias perjudiciales en instalaciones residenciales.

Este equipo genera, usa y puede irradiar energía de radiofrecuencias y, de no instalarse y usarse según las instrucciones, puede provocar interferencia dañina sobre las comunicaciones por radio. Sin embargo, no existe garantía alguna de que no puedan producirse interferencias en una instalación en particular.

Si este equipo provoca interferencias perjudiciales en la recepción de radio o televisión, lo cual se puede determinar con tan solo apagar y encender el equipo, se recomienda corregir tales interferencias mediante uno o más de los métodos que se indican a continuación:

- Cambie la posición o el lugar de la antena receptora.
- Aumente la separación entre el equipo y el receptor.
- Conecte el equipo a una toma de corriente de un circuito distinto al que está conectado el receptor.
- Consulte al representante de ventas o a un técnico de radio/TV cualificado para obtener asistencia.

Desecho del producto

Este producto contiene un paquete interno de baterías de iones de litio formulado a partir de materiales que pueden causar daño ecológico. Este producto se debe desechar adecuadamente, cuidando correctamente del medioambiente. No deseche el producto junto con la basura doméstica corriente. Consulte a su autoridad de eliminación local para obtener información sobre la disponibilidad de opciones de reciclaje o eliminación.

Li-ion

RECICLE O DESECHE SEGÚN LAS REGULACIONES FEDERALES Y LOCALES.

GUARDE ESTAS INSTRUCCIONES

El correcto ensamblaje y el uso seguro de su aspiradora son su responsabilidad. Su aspiradora está diseñada solo para uso doméstico. Lea esta guía de uso y cuidado para obtener información importante sobre uso y seguridad. Esta guía contiene afirmaciones de seguridad bajo símbolos de advertencia y precaución.

GARANTÍA DE LA ASPIRADORA

GARANTÍA LIMITADA

DURANTE UN AÑO a contar de la fecha de venta (o, para entregas en el Estado de California, un año a partir de la fecha de entrega), este producto está garantizado contra defectos en sus materiales o fabricación.

Un producto defectuoso puede reemplazarse por uno nuevo, de manera gratuita, considerando que se presente una PRUEBA DE VENTA.

La marca Kenmore se utiliza bajo licencia. Dirija sus reclamaciones de garantía a: 1-877-531-7321 (Estados Unidos).

Esta garantía no cubre los filtros, las cuales son piezas desechables que pueden desgastarse debido al uso normal dentro del periodo de garantía.

Esta garantía queda nula si el producto llega a usarse para algún propósito que no sea el uso privado doméstico. Esta garantía le entrega derechos legales específicos que pueden variar según su estado (podría tener otros derechos adicionales).

Cleva North America, Inc., Greenville SC 29607

PIEZAS Y CARACTERÍSTICAS

Es importante conocer las partes y características de su aspiradora para garantizar su uso adecuado y seguro. Revise estas indicaciones antes de usar su aspiradora.

PIEZAS DE REPUESTO

Artículo	N° de parte (Estados Unidos)
Accesorio para tapicería	561130103
Accesorio combinado 2 en 1	561130104
Portafiltro	561123102
Filtro lavable reutilizable	561123101
Cargador	561123108

Para solicitar una pieza de repuesto, llame al 1-877-531-7321 (EE. UU.).

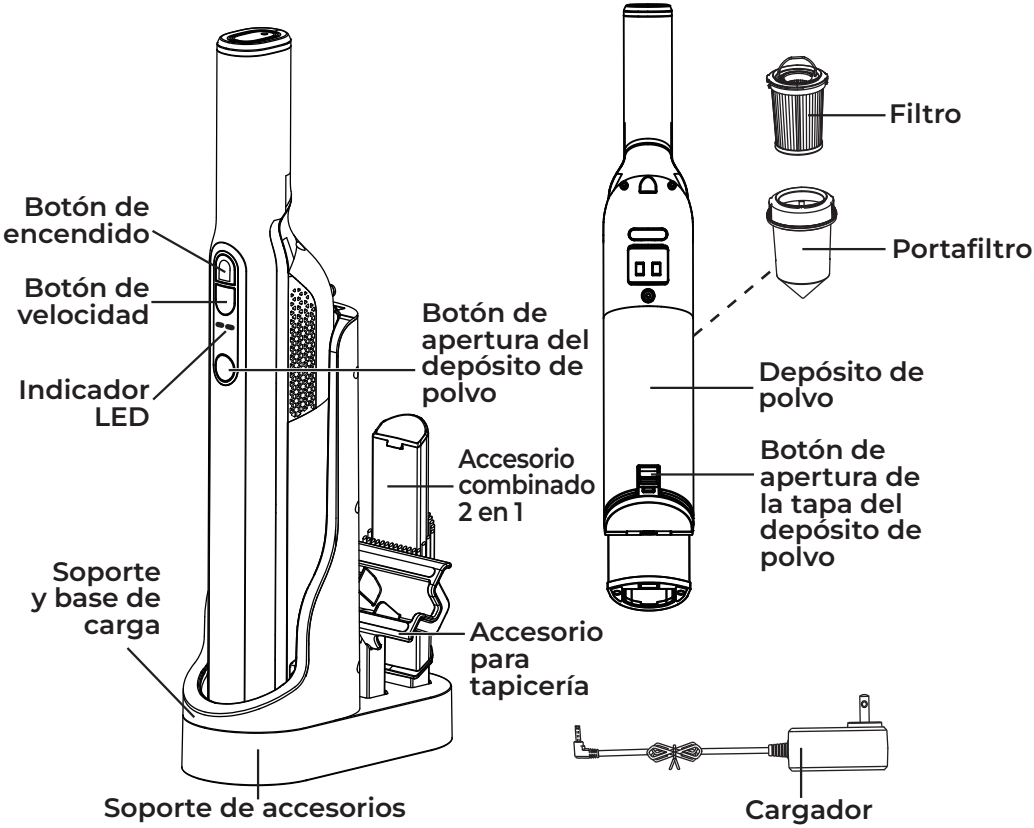

Preste especial atención a estos cuadros de alerta de peligro y siga todas las instrucciones indicadas. Las declaraciones de ADVERTENCIA lo alertan sobre riesgos tales como incendio, descarga eléctrica, quemaduras y lesiones personales. Las declaraciones de PRECAUCIÓN lo alertan sobre riesgos tales como lesiones personales o daño a la propiedad.

INSTRUCCIONES DE ENSAMBLAJE

Antes de ensamblar la aspiradora de mano, revise la LISTA DE PIEZAS INCLUIDAS (Página 1). Use esta lista para verificar que ha recibido todos los componentes de su nueva aspiradora de mano Kenmore.

1. **Alinee la base de carga con el soporte de accesorios y presione firmemente para fijarla en su lugar.**

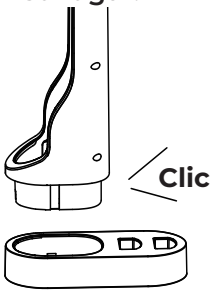

2. **Alinee la aspiradora de mano con la base de carga como se muestra en la ilustración y fíjela en su lugar. Compruebe que el depósito de polvo esté bien acoplado.**

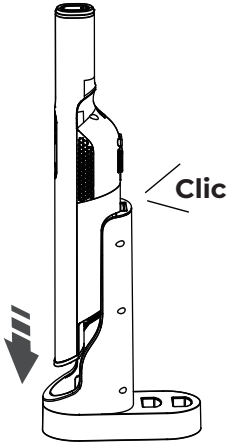

3. **Inserte el accesorio para tapicería y el accesorio combinado 2 en 1 en el soporte de accesorios.**

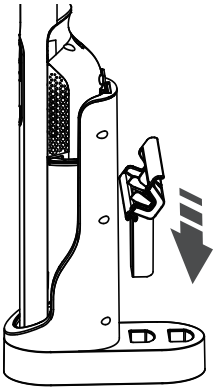

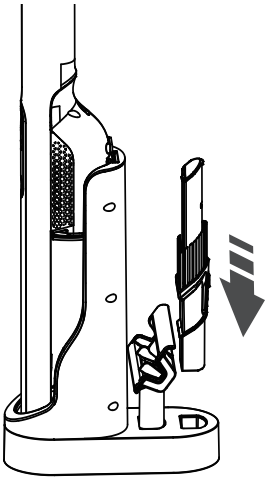

CARGA

⚠ ADVERTENCIA
Antes de cargar, asegúrese de que la unidad esté APAGADA.

1. Inserte el cargador en el puerto de carga al lado de la base de carga como se muestra en la ilustración.

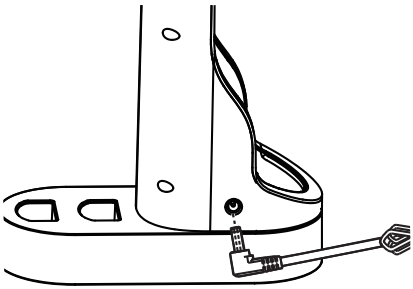

2. Inserte la aspiradora en las barras de soporte de la base de carga. Asegúrese de que todas las conexiones estén limpias y libres de polvo.

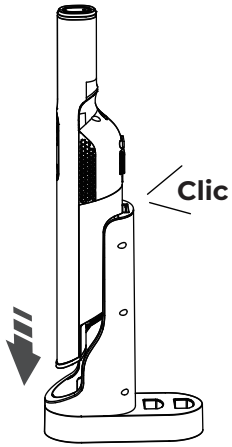

3. Conecte el cargador a una toma de corriente. El indicador LED parpadeará en rojo durante el proceso de carga. Cuando la batería esté completamente cargada, el indicador cambiará a una luz verde fija.

NOTA: Asegúrese de que la aspiradora esté completamente cargada antes de usarla por primera vez. Podría tomar más de 4 horas para que la aspiradora se cargue completamente si está totalmente descargada.

NOTA: Asegúrese de que la aspiradora esté dirigida hacia abajo en la base de carga y de que esté bien acoplada. Asegúrese de que no haya obstrucciones, como residuos u objetos, que puedan interferir en el proceso de carga.

4. Al cargar la aspiradora, el estado de la batería puede observarse en los indicadores LED:

Indicador LED	Estado de la batería	Capacidad de la batería
2 LED	Verde, continuo	95 % a 100 %
2 LED	Rojo, parpadeante	50 % a 95 %
1 LED	Rojo, parpadeante	De 0 a 50 %

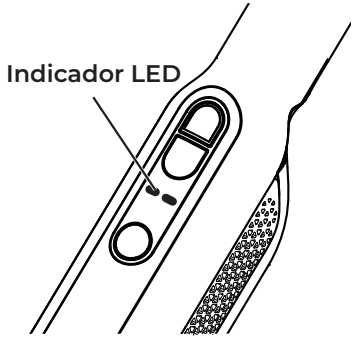

CARGA

NOTA: Si el indicador LED no se ilumina durante la carga, asegúrese de que:

- La aspiradora esté correctamente asentada en la base de carga.
- La aspiradora esté bien enchufada a la toma de corriente.
- El suministro eléctrico en la toma de corriente esté encendido.
- El conector de carga esté completamente insertado en la base de carga.

NOTA: Para mejorar el rendimiento de la pila, mantenga siempre la aspiradora en la base de carga mientras no la esté usando.
Nunca cargue la aspiradora a temperaturas superiores a 104 °F (40 °C) ni inferiores a 39.2 °F (4 °C). Es normal que el cargador se caliente durante la carga.

INSTRUCCIONES DE USO

⚠PRECAUCIÓN
Antes de usarla, asegúrese de retirar el cargador e instalar el filtro en su lugar, y de que la aspiradora tenga suficiente potencia.

1. Asegúrese de que la aspiradora está en posición de APAGADO.
2. Su aspiradora viene lista para limpiar.
3. Inserte el accesorio combinado 2 en 1 en el extremo de la boquilla hasta que quede fijado en su lugar. El producto puede utilizarse con el accesorio combinado 2 en 1 para limpiar entre espacios reducidos.

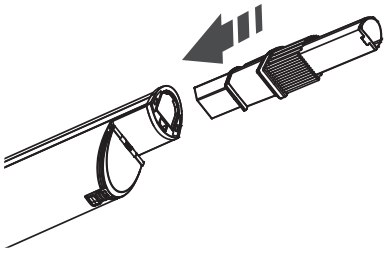

4. Mantenga pulsado el botón de la parte posterior del accesorio combinado 2 en 1 y empuje hacia la parte superior del accesorio hasta que oiga un clic y el cabezal del cepillo esté en su lugar. El producto puede utilizarse para limpiar superficies propensas a los rayones, como consolas o rejillas de ventilación de automóviles.

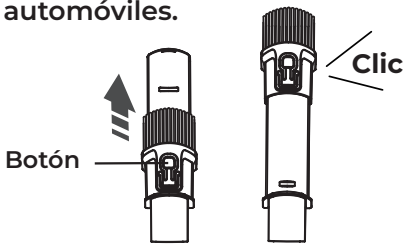

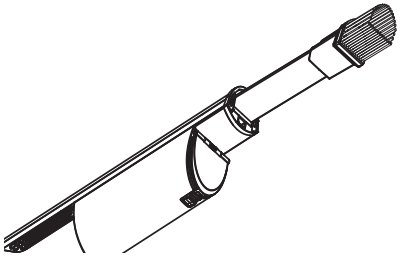

5. Inserte el accesorio de tapicería en el extremo de la boquilla hasta que quede fijado en su lugar. Utilice el accesorio de tapicería para limpiar superficies de tela como sofás de tela y sábanas.

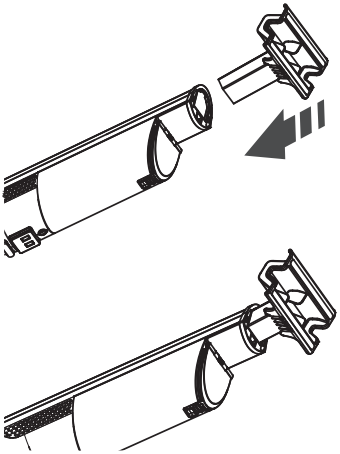

6. Para encender la aspiradora, presione el botón de encendido. La aspiradora se pone en marcha a velocidad BAJA. Cuando está en funcionamiento, solo un LED se iluminará continuamente con luz verde en la velocidad baja. Cuando la batería se esté agotando, los dos LED parpadearán en rojo.
7. Para cambiar la velocidad a ALTA, presione el botón de velocidad. Cuando esté funcionando a alta velocidad, ambos LED mostrarán una luz verde fija. Cuando la batería se esté agotando, los dos LED parpadearán en rojo.

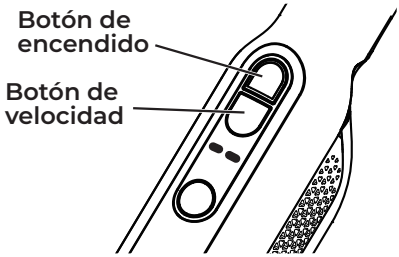

8. Para apagar la aspiradora, presione de nuevo el botón de encendido.
9. Cuando los residuos se acumulen hasta la línea MÁX del depósito de polvo, presione el botón de liberación del depósito de polvo sobre un recipiente para residuos.

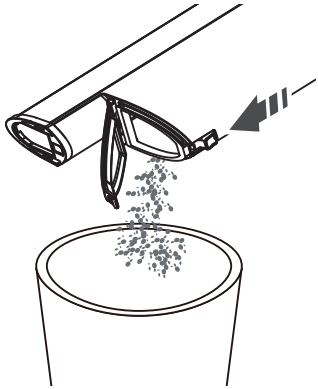

MANTENIMIENTO Y CUIDADO DE LA ASPIRADORA

⚠ PRECAUCIÓN

Para reducir el riesgo de sufrir una descarga eléctrica, retire la aspiradora de la base de carga y asegúrese de que la máquina está apagada antes de realizar cualquier tarea de mantenimiento.

⚠ ADVERTENCIA

No utilice alcohol, acetona, benceno, productos de limpieza agresivos, etc. para limpiar las piezas sintéticas de la aspiradora. No utilice cepillos duros ni objetos metálicos.

VACIADO DEL DEPÓSITO DE POLVO Y LIMPIEZA DEL FILTRO

Para un mejor rendimiento, vacíe el depósito de polvo después de cada uso. No utilice nunca la aspiradora sin colocar el depósito de polvo y el filtro.

El filtro es reutilizable y debe limpiarse con regularidad. Para un mejor rendimiento, se sugiere limpiar el filtro después de cada uso.

1. Verifique que la aspiradora esté apagada.
2. Presione el botón de apertura de la tapa del depósito de polvo. Vacíe todos los residuos y el polvo del depósito de polvo y luego cierre la tapa.

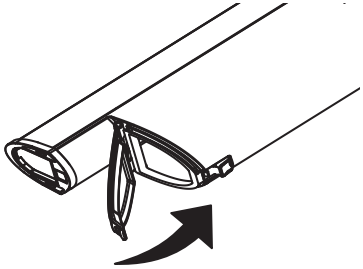

3. Para retirar el depósito de polvo, presione el botón de liberación y deslícelo fuera de la barra de soporte.

4. Retire el filtro y el portafiltro jalando el asa de transporte.

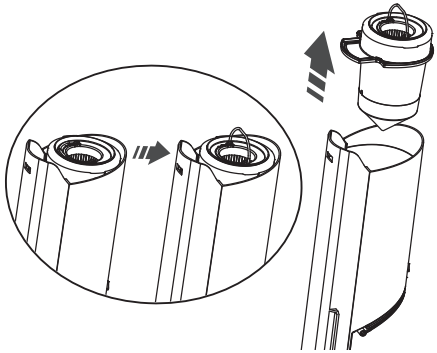

VACIADO DEL DEPÓSITO DE POLVO Y LIMPIEZA DEL FILTRO

NOTA: La clave para obtener el máximo rendimiento es tener un filtro limpio. Limpiar el filtro con frecuencia ayudará a que su aspiradora funcione con la máxima eficacia. Para adquirir filtros adicionales, llame al 1-877-531-7321 (EE. UU.).

5. Gire el filtro en sentido contrario a las agujas del reloj. Jale el asa de transporte y saque el filtro del portafiltro. Con un cepillo suave y seco, limpie los residuos acumulados en las rejillas laterales del filtro y en el portafiltro.

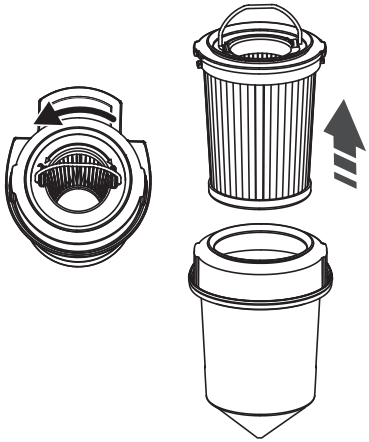

6. Después de un uso repetido, puede ser necesario lavar el portafiltro y el filtro. Primero cepille los residuos sueltos de la canasta y del filtro, luego lave a mano la canasta y el filtro en agua tibia. Una vez lavada, póngala a un lado y déjela secar al aire durante 24 horas.

IMPORTANTE: El portafiltro y el filtro deben estar completamente secos antes de volver a utilizarlos.

7. Limpie la carcasa de la aspiradora con un trapo húmedo. Asegúrese de que no entre líquido en la carcasa. Asegúrese de que el depósito de polvo, el portafiltro y el filtro lavable reutilizable estén limpios y secos antes de volver a utilizarla. NO sumerja la aspiradora en agua.

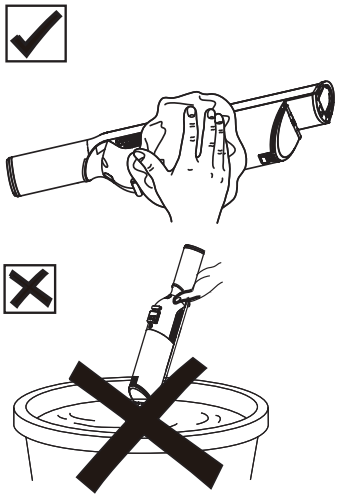

8. Introduzca el filtro limpio y seco en el portafiltro y gire el asa de transporte de la canasta del filtro en el sentido de las agujas del reloj para fijarlo.

VACIADO DEL DEPÓSITO DE POLVO Y LIMPIEZA DEL FILTRO

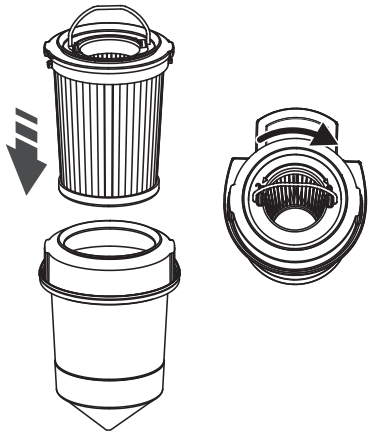

9. Alinee e inserte el portafiltro junto con el filtro en el depósito de polvo.

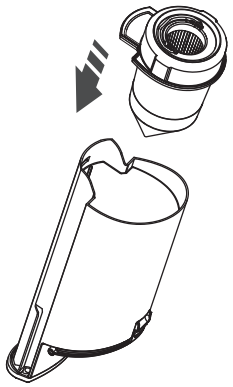

10. Vuelva a conectar el depósito de polvo en la aspiradora de mano. Empuje el depósito de polvo en su posición a lo largo de la barra de soporte hasta que oiga un “clic”.

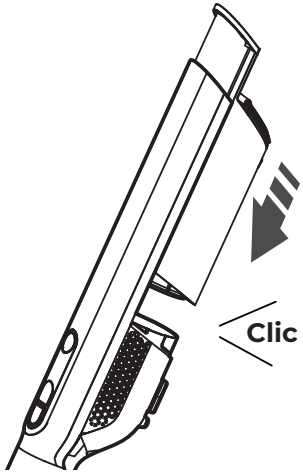

RESOLUCIÓN DE PROBLEMAS

Revise la tabla para ver soluciones a problemas de rendimiento menores. Cualquier reparación necesaria, que no sean los mantenimientos descritos en esta Guía de uso y cuidado, deben ser realizados por un técnico de servicio calificado.

⚠ ADVERTENCIA

Asegúrese de que la aspiradora esté apagada y fuera de la base del cargador antes de realizarle mantenimiento. El no seguir estas indicaciones puede provocar lesiones personales o descargas eléctricas.

PROBLEMA	CAUSA PROBABLE	SOLUCIÓN
La aspiradora no se enciende.	Es posible que se haya agotado la batería.	Cargue la batería como se indica en la página 9-10.
	Está usando el cargador incorrecto.	No olvide utilizar solamente el cargador incluido con su producto.
	El conector de carga no está conectado completamente a la base del cargador.	Asegúrese de que el conector de carga esté completamente insertado en la base del cargador.
	La clavija de carga no está bien enchufada a la toma de corriente.	Verifique que la clavija de carga esté correctamente enchufada a la toma de corriente.
	La aspiradora no está asentada correctamente sobre la base del cargador.	Asegúrese de que la aspiradora está correctamente asentada sobre la base del cargador y que no haya nada obstruyendo las conexiones.
El Indicador LED no se ilumina al cargar la aspiradora.	El cargador no está bien enchufado a la toma de corriente.	Asegúrese de que no se acumulen residuos en los contactos de carga de metal en la aspiradora de mano y la base de carga.
	Hay escombros acumulados en los contactos de carga de metal en la aspiradora de mano y la base de carga.	Asegúrese de que no se acumulen residuos en los contactos de carga de metal en la aspiradora de mano y la base de carga.

RESOLUCIÓN DE PROBLEMAS

El Indicador LED no se ilumina al cargar la aspiradora.	La toma de corriente está apagada.	Asegúrese de que la toma suministre energía al cargador.
	La aspiradora no está asentada correctamente sobre la base del cargador.	Asegúrese de que la aspiradora está correctamente asentada sobre la base del cargador y que no haya nada obstruyendo las conexiones.
	El cargador está dañado.	Sustituya el cargador. Llame al 1-877-531-7321 (EE. UU.).
	El Indicador LED está dañado.	Llame al 1-877-531-7321 (EE.UU.) para obtener ayuda.
La aspiradora no succiona o lo hace con muy poca fuerza.	El contenedor de polvo está lleno.	Vacíe el contenedor de polvo.
	Se debe limpiar el filtro.	Siga las instrucciones de limpieza del filtro de la página 12-14.
	Se debe cambiar el filtro.	Para comprar piezas llame al 1-877-531-7321 (EE. UU.).
	Es posible que se haya agotado la batería.	Cargue la batería como se indica en la página 9-10.
	El contenedor de polvo no está bien instalado.	Revise que el contenedor de polvo esté bien instalado y que esté firme en su lugar.
Hay un escape de polvo en la aspiradora.	El filtro no está instalado o está instalado de forma incorrecta.	Revise que el filtro esté bien instalado. Consulte la página 12-14.
	El filtro está dañado y debe cambiarse.	Para comprar un filtro de repuesto, llame al 1-877-531-7321 (EE. UU.).
	El contenedor de polvo está lleno o está instalado incorrectamente.	Vacíe el contenedor de polvo o colóquelo correctamente e insértelo con firmeza en posición.
El Indicador LED no se ilumina cuando se utiliza la aspiradora.	El Indicador LED está dañado.	Llame al 1-877-531-7321 (EE.UU.) para obtener ayuda.

RESOLUCIÓN DE PROBLEMAS

La aspiradora se apaga sola.	Es posible que se haya agotado la batería.	Cargue la batería como se indica en la página 9-10.
	El filtro obstruido hace que el motor se sobrecaliente y se apague para enfriarse.	Siga las instrucciones de limpieza del filtro de la página 12-14.

Kenmore®

Vacuum Cleaner Help Line
Aspiradoras Línea de Ayuda

US: 1-877-531-7321

8:00 am - 5:00 pm ET M-F
De 8 AM a 5 PM, de lunes a Viernes

Kenmore and the Kenmore logo are registered trademarks of Transform SR Brands LLC and are used under license by Cleva North America, Inc., Greenville, SC 29607

Kenmore y el logotipo de Kenmore son marcas registradas de Transform SR Brands LLC y se utilizan bajo licencia por Cleva North America, Inc., Greenville, SC 29607